RYSUNEK OGÓLNY

WIDOK Z GÓRY

1:200

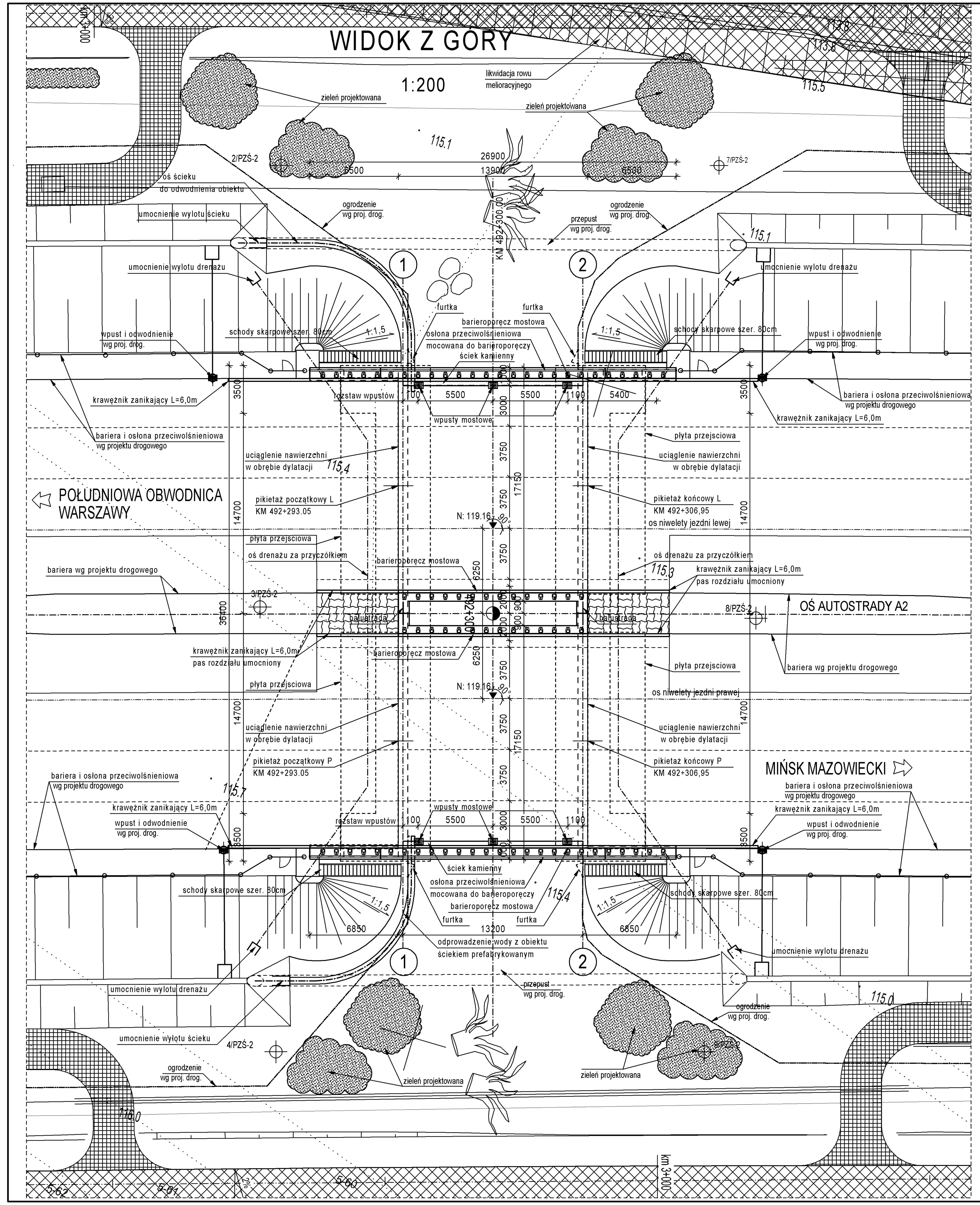

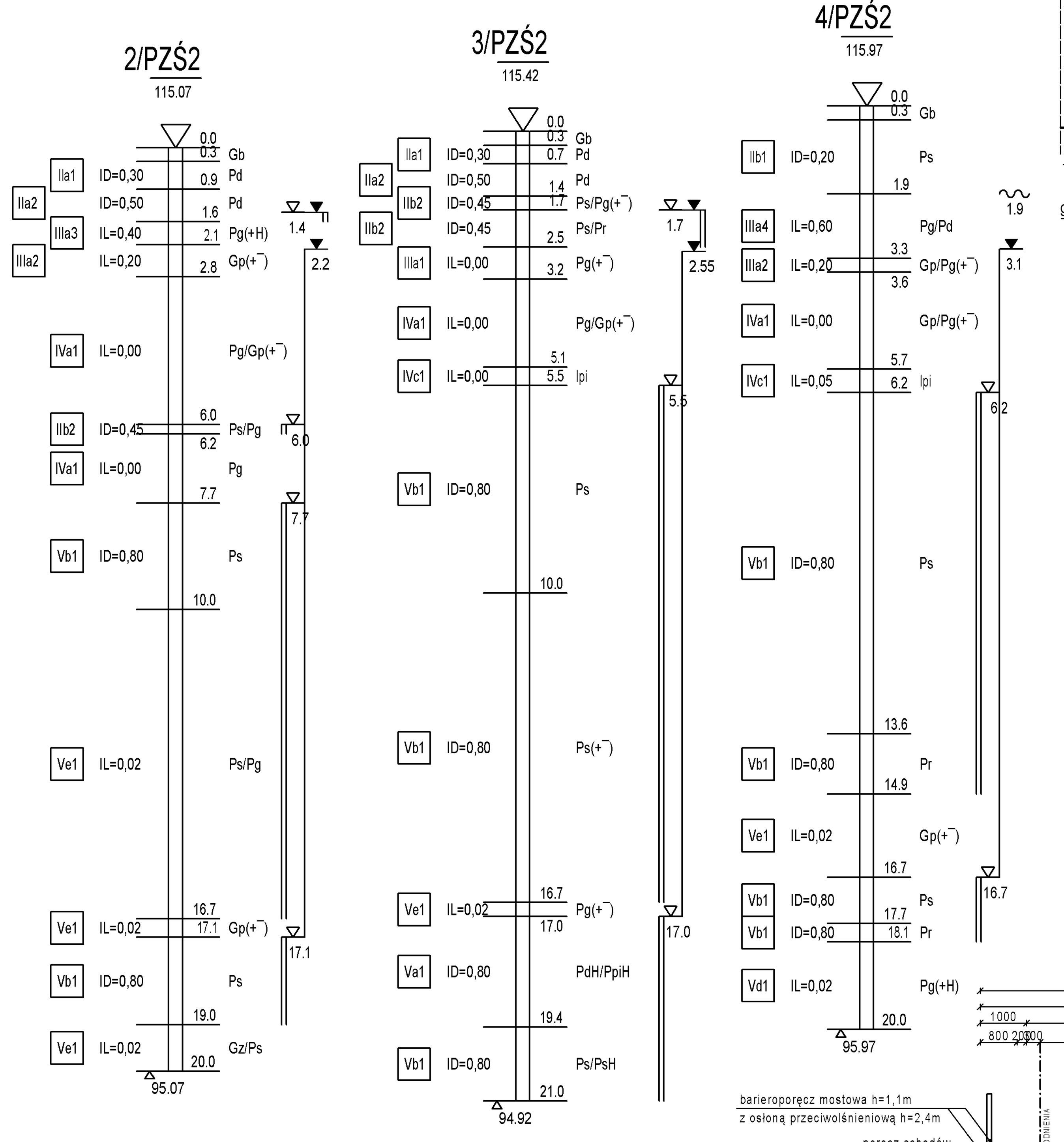

PRZEKRÓJ PODŁUŻNY

1:100

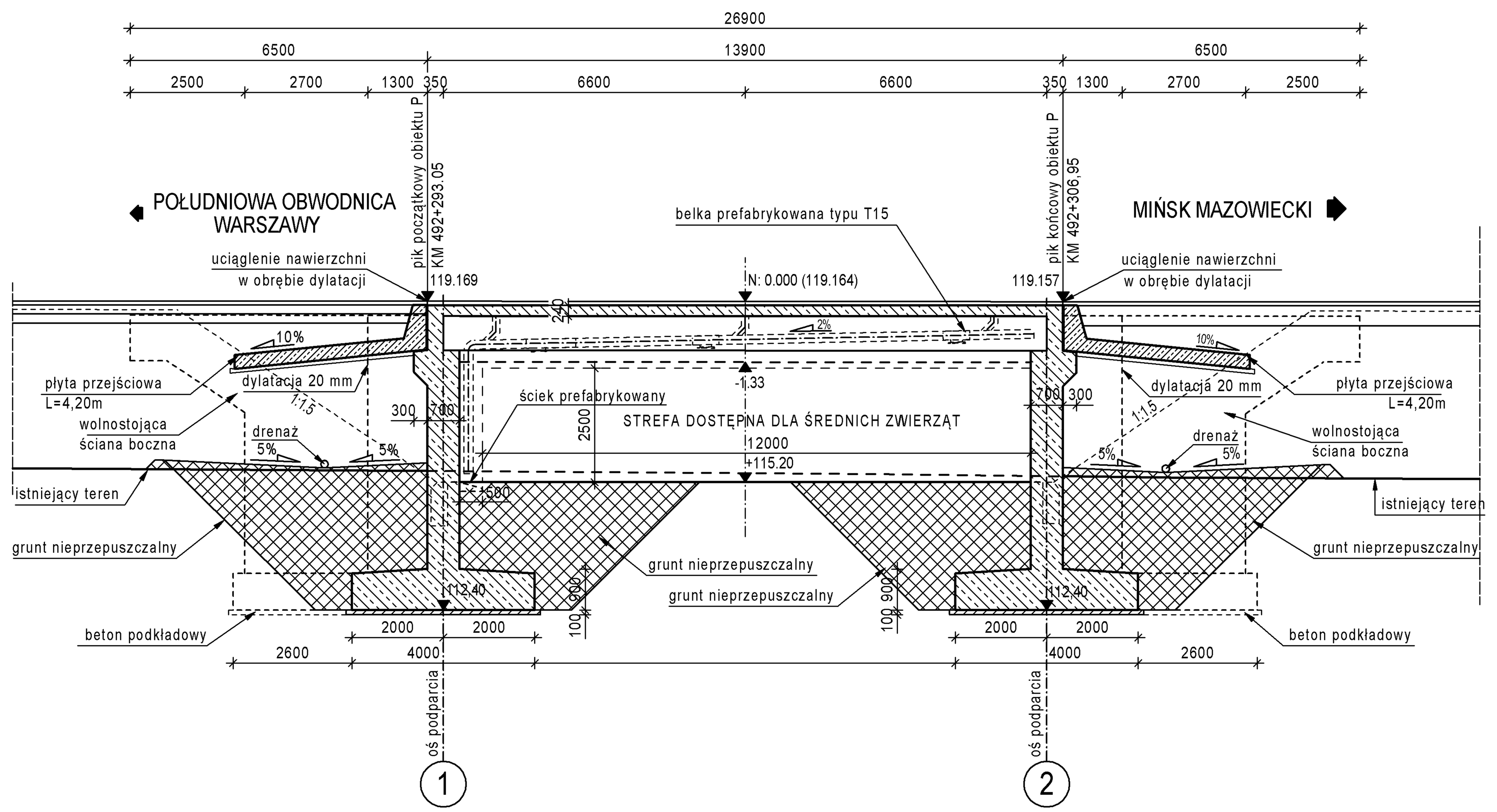

PRZEKRÓJ POPRZECZNY

1:100

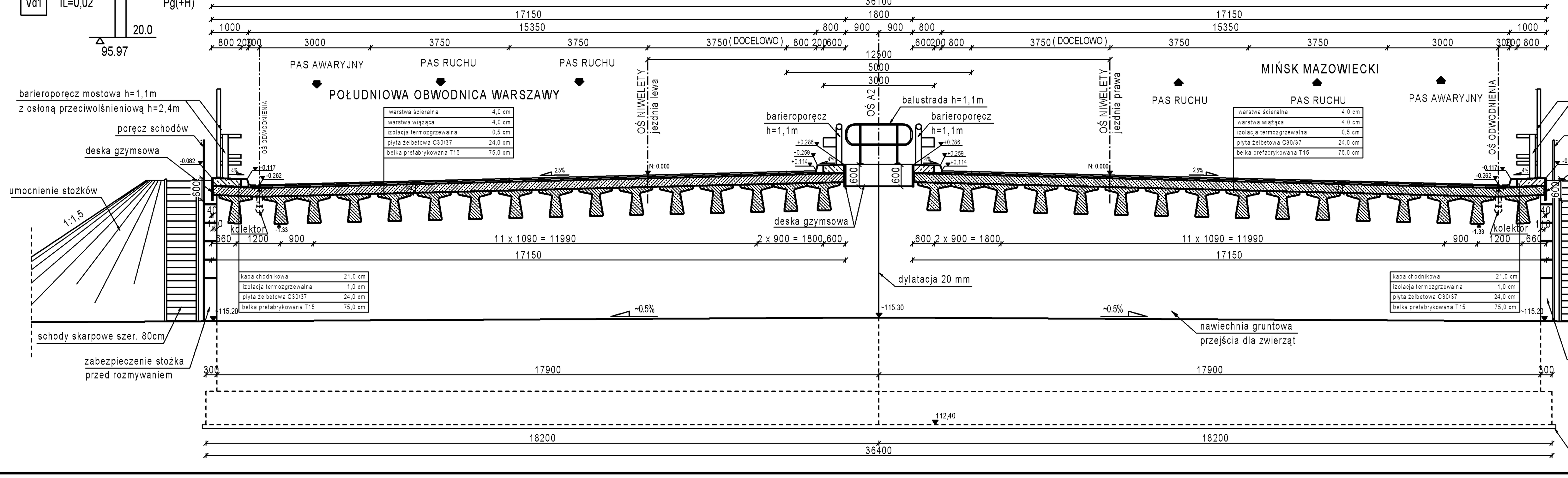

SCHEMAT NIWELETY

Skala1:500/1:50

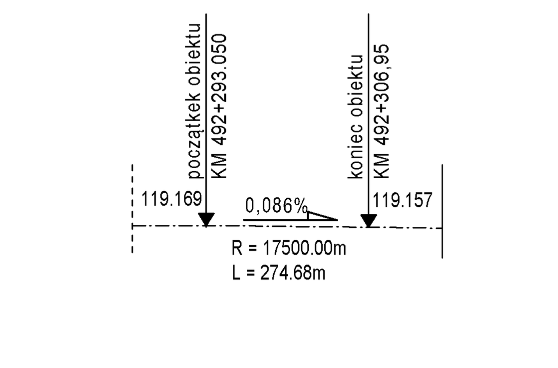

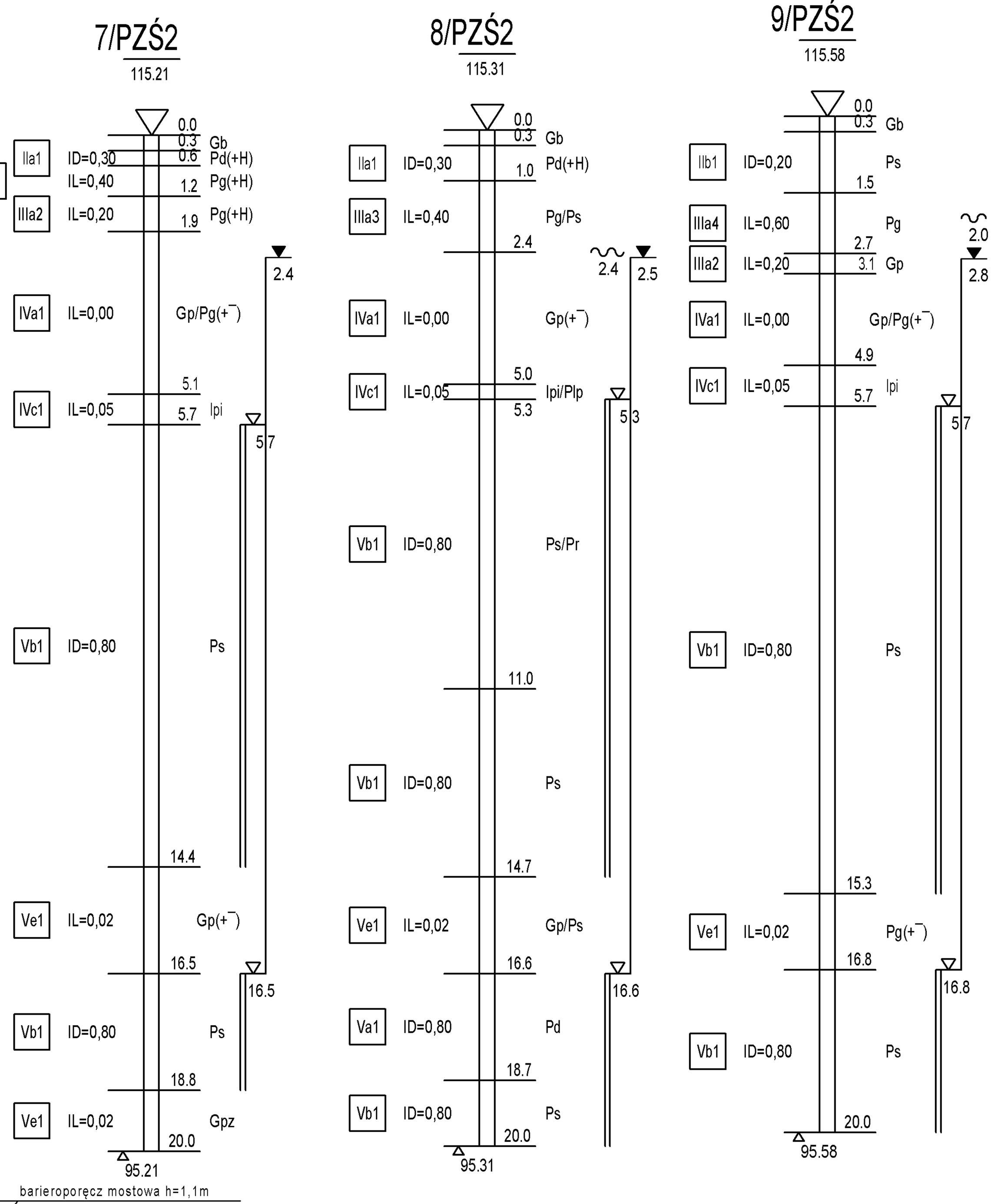

METRYKA OBIEKTU				
Wiadukt drogowy				
Rodzaj konstrukcji	zespolona typu beton-beton			
Schemat statyczny	ramownica			
Rozpiętość teoretyczna	13.2m			
Długość obiektu	13.9m			
Szerokość obiektu	36.10m			
Wysokość konstrukcyjna	1.35m			
Kąt skrzyżowania	90.0°			
Rodzaj łożysk	nie występują			
Wykorzystane normy	PN-S-10030:1985 PN-S-10042:1991 PN-B-03020:1981			
Posadowienie	bezpośrednie			
Klasa obciążenia wg PN	klasa A (pojazd K + 0.3K)			
wojskowa klasa obciążenia MLC	pojazdy kołowe		pojazdy gąsienicowe	
	2 kolumny	1 kolumna	2 kolumny	1 kolumna
	100	150	100	150

DANE MATERIAŁOWE

Element	Beton	Stal zbrojeniowa	Stal sprężająca
Belki prefab. T	C40/50	B500SP	fpk = 1860 MPa
Płyta pomostu	C30/37	B500SP	–
Przyczółek	C30/37	B500SP	–
Ławy fundamentowe	C30/37	B500SP	–
Beton wyrównawczy	C12/15	–	–

UWAGA:

Odwierty geotechniczne przyjęto na podstawie dokumentacji archiwalnej Mostów Katowice, 2015 r.

Zamawiający:
GDDKiA
Generalny Dyrektor Dróg Krajowych i Autostrad
ul. Wronia 53
00-874 Warszawa

Zamówienie:
PROJEKT I BUDOWA AUTOSTRADY A2 WARSZAWA - KUKURYKI NA ODCINKU WĘZEŁ "LUBELSKA" - POCZĄTEK OBWODNICY MIŃSKA MAZOWIECKIEGO" ZADANIE A: "PROJEKT I BUDOWA AUTOSTRADY A2 WARSZAWA - KUKURYKI NA ODCINKU WĘZEŁ "LUBELSKA" - POCZĄTEK OBWODNICY MIŃSKA MAZOWIECKIEGO" ODCINEK I OD WĘZŁA "LUBELSKA" (BEZ WĘZŁA) DO WĘZŁA "KONIK" (Z WĘZŁEM) O DŁUGOŚCI OKOŁO 5,6 KM

Wykonawca:
POLAQUA
Polaqua Sp. z o. o.
05-500 Piaseczno, ul. Dworska 1, Wólka Kozodawska
tel: (0-22) 20 17 301, fax: (0-22) 20 17 310

Jednostka projektowa:
ARCADIS Design & Consultancy for natural and built assets
ARCADIS Sp. z o.o.
02-675 Warszawa, ul. Wołoska 22A
tel: (0-22) 203 20 03, fax: (0-22) 203 20 01

engineering
LH Engineering Sp. z o.o.
28-366 Małogoszcz,
ul. Warszawska 110

Stadium:
PROJEKT WYKONAWCZY

Zamierzenie budowlane:
BUDOWA AUTOSTRADY A2 WARSZAWA - KUKURYKI NA ODCINKU WĘZEŁ LUBELSKA - POCZĄTEK OBWODNICY MIŃSKA MAZOWIECKIEGO OD KM 491+267,40 DO KM 494+905,40 (Z WĘZŁEM "KONIK") - ETAP II

Adres zamierzenia:
Województwo: mazowieckie
Powiaty: powiat Otwocki, powiat Miński
Gminy: gmina Wiązowna, gmina Halinów

Nazwa opracowania:
TOM III/1 Przejście PZŚ-2

Nazwa obiektu:
TOM III/1/1 Przejście PZŚ-2 - rysunki ogólne

Tytuł rysunku:
RYSUNEK OGÓLNY

Stanowisko	Imię i nazwisko	Specjalność/Uprawnienia	Podpis
Projektant	mgr inż. Wojciech Sałach	Mostowa Wa 780/92	[signature]
	mgr inż. Krzysztof Grej	Mostowa Wa 27/90	[signature]
	mgr inż. Jerzy Bąk	Mostowa Wa 38/90	[signature]
	mgr inż. Cezary Oleksiak	Konstr. - Budowlana 27/98/0s	[signature]
	inż. Piotr Turulski		[signature]
Sprawdzający	mgr inż. MirosławWyrzykowski	Mostowa Wa 692/91	[signature]

Nr archiwalny:	Data opracowania:	Rewizja:	Skala:	Nr rysunku:
PL0117.000121	06.2018 r.	01	1:200, 1:100	PZŚ-2_G_01